SCHEMAT ZJAZDU INDYWIDUALNEGO

SKALA 1:50

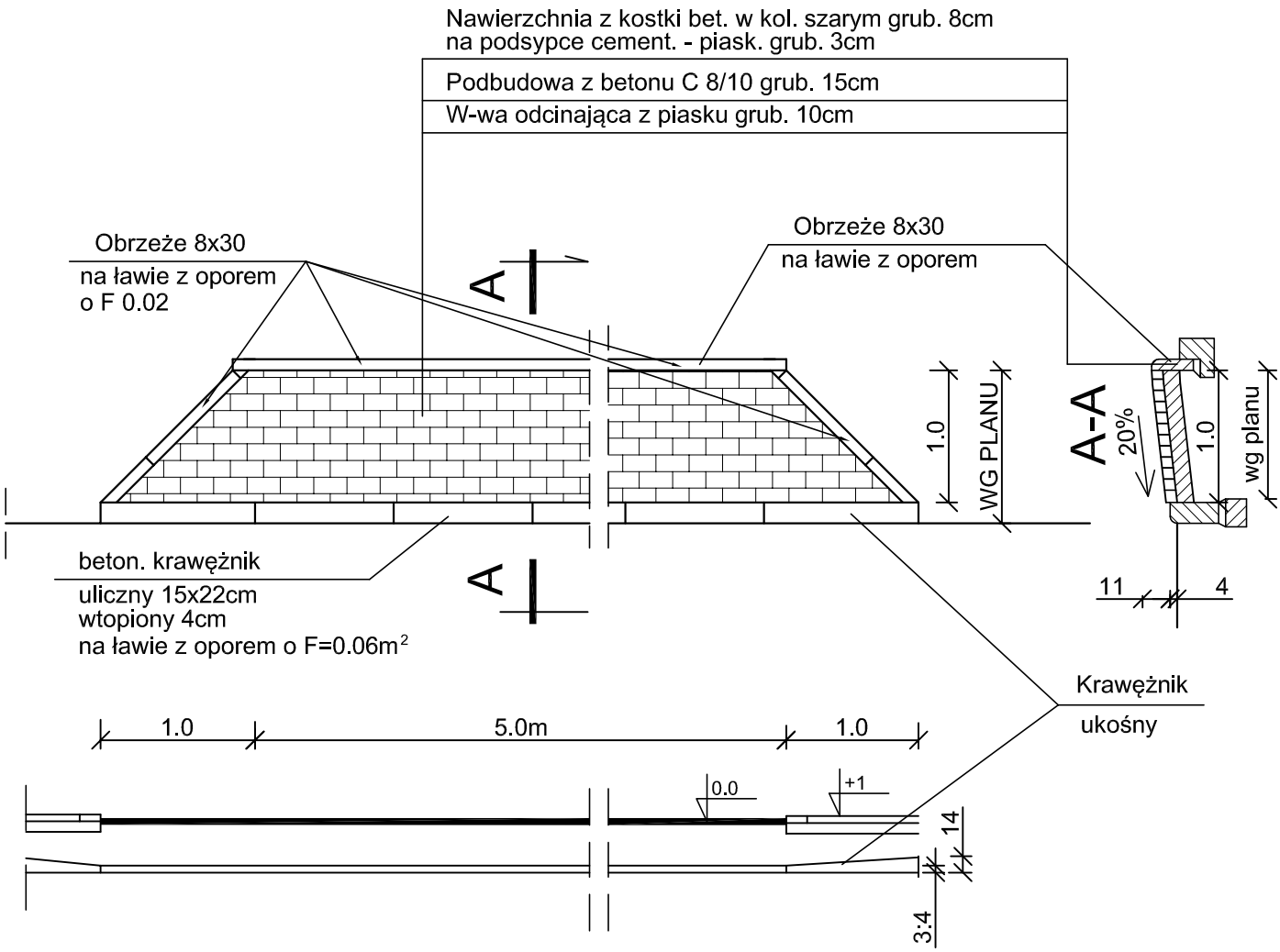

Inwestycja:	PRZEBUDOWA DROGI GMINNEJ ul. SOSNOWEJ W MIEJSCOWOŚCI WARZĄCHEWKA POLSKA - GMINA WŁOCŁAWEK
Inwestor:	GMINA WŁOCŁAWEK ul. KRÓLEWIECKA 7
Nazwa rys:	SCHEMAT ZJAZDU INDYWIDUALNEGO
Projektant Branży Drogowej	mgr.inż. URSZULA KĘDZIERSKA upr. do kier. rob. konstr.-bud. nr UAN-NB-8386-5/45/84Wk upr. do proj. i kier. rob. drogowych nr ABU-IX-8386-5/31/90Wk
Data: 05.2024	Skala: 1:50 Nr rys. 5